0 928 A00 038 DE

©THIS DRAWING IS THE EXCLUSIVE PROPERTY OF ROBERT BOSCH GMBH. WITHOUT THEIR CONSENTITY IT MAY NOT BE REPRODUCED OR GIVEN TO THIRD PARTIES.

©Alle Rechte bei ROBERT BOSCH GMBH, auch für den Fall von Schutzrechtsanmeldungen. Jede Verfügungsbefugnis, wie Kopier- u. Weitergaberecht, bei uns.

Weitere fremdspr. AZ
FURTHER FOREIGN-LANGUAGE
OFFER DRAWING
DF

Typ. Teile - Nr.
PART NO.

Einzelheit X
DETAIL X
Beschriftung für 1 928 498 162
(s. Tabelle)
DESIGNATION FOR 1 928 498 162
(SEE TABLET)

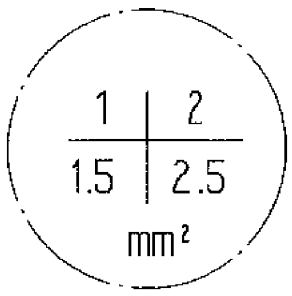

Einzelheit X
DETAIL X
Beschriftung für 1 928 498 160
(s. Tabelle)
DESIGNATION FOR 1 928 498 160
(SEE TABLET)

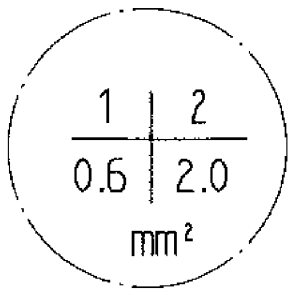

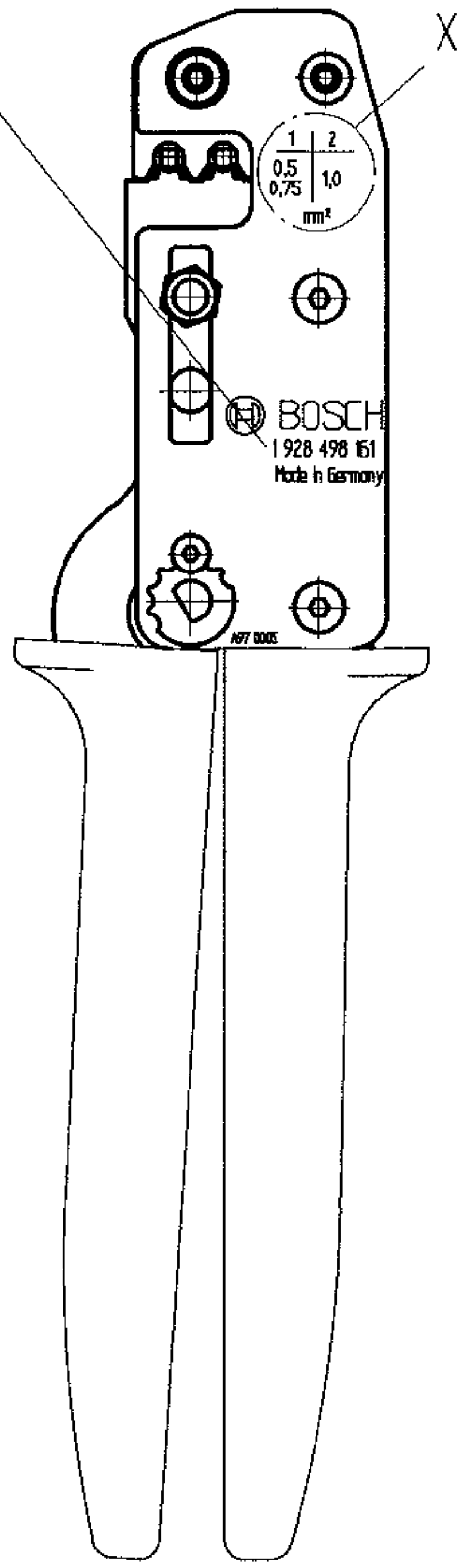

Bestell-Nummer ORDER - NO.	Leiterquerschnitt WIRE SIZE [mm²]	Kontakte CONTACTS
1 928 498 160	0,6	1 928 498 060 1 928 498 062
	2,0	1 928 498 061 1 928 498 063
1 928 498 161	0,5/0,75/1,0	1 928 498 060 1 928 498 062
1 928 498 162	1,5/2,5	1 928 498 061 1 928 498 063

Zugehörige Bedienungsanleitung: Y 928 F00 068
OPERATING INSTRUKTIONS : Y 928 F00 068

gescannt

FZ: 1 928 498 161	SZ:	CAD-Original	02-05-00	CAD-Lieferer Nr.: 43 391

CAD-Part: PD-G:/K6/BSK28/A0038-DE

Nicht tol. Maße /
TOL. UNLESS OTHERW. SPEC.
± mm, ± °

ISO E

Maßstab
SCALE

Gewicht
WEIGHT

Angebots-zeichnung
OFFER DRAWING

Nach außerhalb kein Umtausch /REV.DRAWING NOT DISTRIBUTED EXTERNALLY

Nr. NO.	Änderung REVISION	gez. DR.	gültig VALID	gepr. CK.
	Neuausg./NEW EDITION	Co	02-05-00	

	Datum /DATE	Name /NAME
gz/DR	02-05-00	Co
gp/CK	02-05-00	Co/Kh
gs/APP	02-05-00	Ar
Original:	K3/EVT1	

ROBERT BOSCH
GMBH
STUTGART

Benennung /DESIGNATION
Crimpzange
HAND TOOL

Gr. St.

Orig. DIN A4 CAD

Nr. /NO.
0 928 A00 038

DE

Blatt/SHEET 1
1 Bl. /SH

Ers. f. /SUPERSEDES NO.

Ers. d. /SUPERSEDES BY